ՄԵՏԱՂԱԿԱՆ ՃԱՂԱՇԱՐ

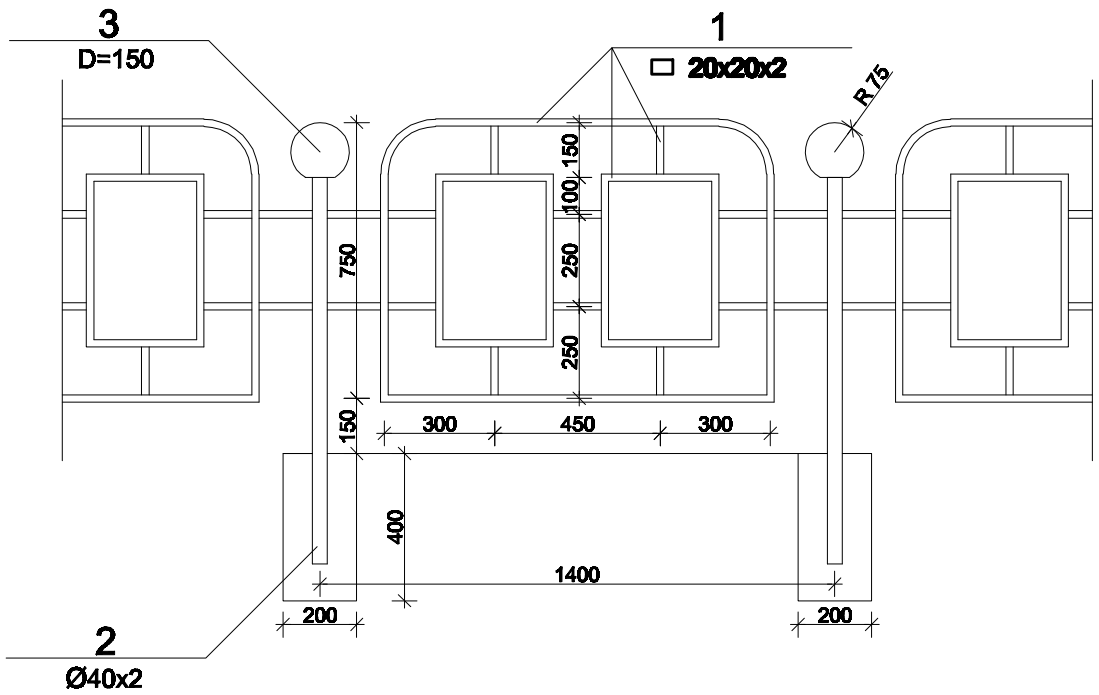

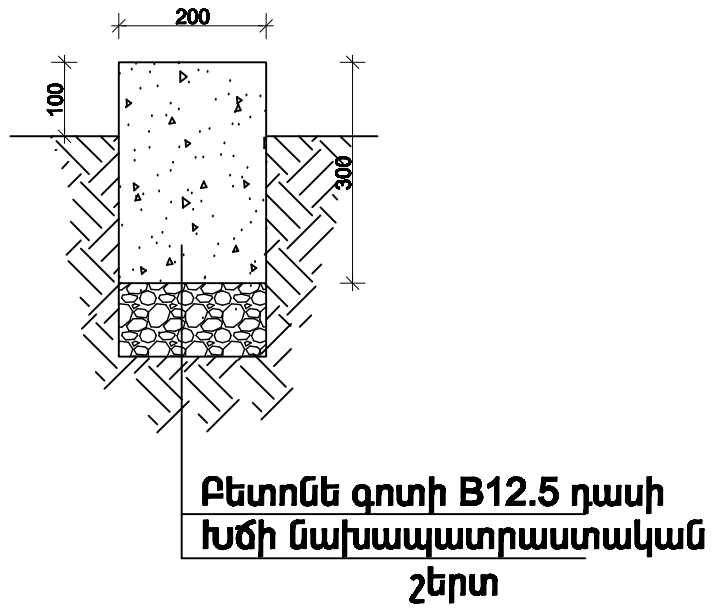

ՀԱՆԳՈՒՅՑ «Ա-Ա»

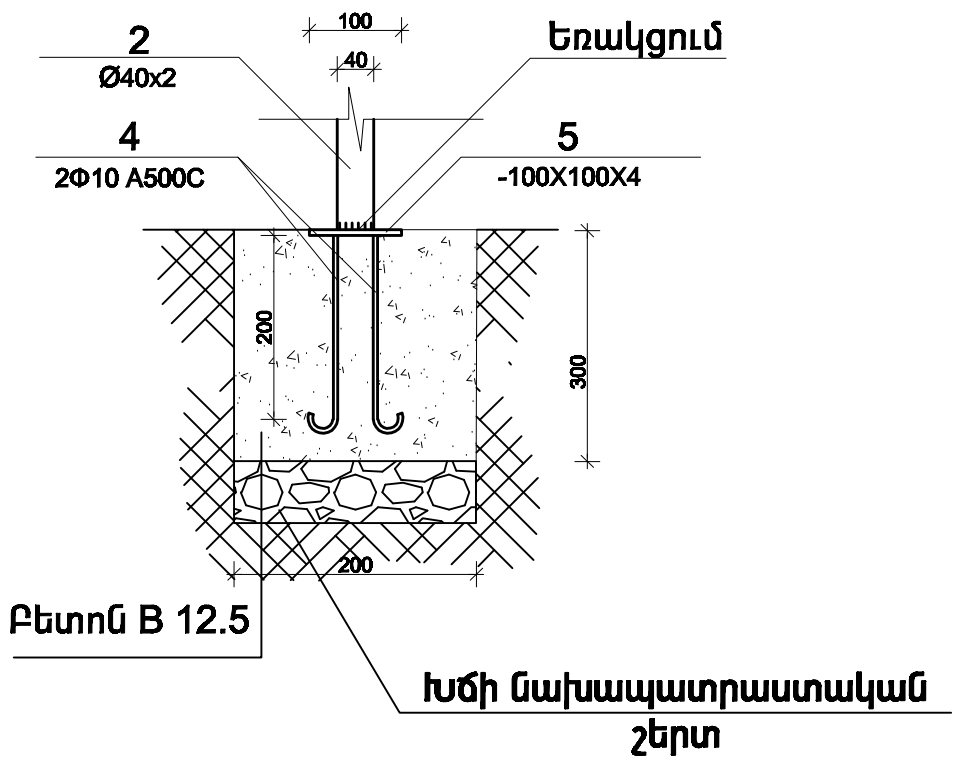

ՄԱՍՆԱԳԻՐ 1.4 գ.մ ԲԱԶՐԻՔԻ ՀԱՄԱՐ

ԴԻՐՔ N N		ԱՆՎԱՆՈՒՄԸ		ՔԱՆԱԿԸ	ՇԱՓՄԱՆ ՄԻԱՎՈՐԸ
1	ГОСТ30245-2003	□ 20x20x2	L =9000	1	11.00
2	ГОСТ10704-914	Ø40x2	L =1100	1	2.10
3	Դեկորատիվ գլխադիր	D=150		1	
4		Φ10 A500c	L =250	2	0.62
5	Ներդիր	100x100x4		1	0.35
6	Բետոն B 12.5 դասի 0.084 մ^3 , խիճ 0.028 մ^3				

ՇԱՐԳ.Տ	Կ. ԲԱԲԱՅԱՆՑ		Երևան քաղաքի Աջափնյակ վարչական շրջանի Լենինգրադյան 8 շենքի բակային տարածքի բարեկարգման նախագիծ Պատվերի համար՝ ԵՔ-ՊՇԱՇՀԲ-13/71-2	
ԿՍՏԱՐՈՂ	Ա. ԿԱՐԱՊԵՏՅԱՆ			
			ԲԱՐԵԿԱՐԳՈՒՄ	ՓՈՒԼ ԱՆ / ՇՏՐՀ 5 / ՇՏՐՀՆՐ 17
	«ՄԻՌՈԱՐ» ՍՊԸ		ՄԵՏԱՂԱԿԱՆ ՃԱՐՏԱՐ	ԱՐՁՈՒԱՐ Ի.15422